MN304 Two Tier Shoe Rack

Perchero de Dos Filas Para Zapatos

Tools Required:
Herramientas requeridas:

Please check that you have all parts before beginning, and follow the instructions carefully.
Por favor verifique que cuenta con todas las partes antes de comenzar y siga las instrucciones cuidadosamente.

Weight Capacity: 50 Lbs. **Capacidad de peso:** 22.68 Kg.

	Part Pieza	Key Chaveta	Quantity Cantidad
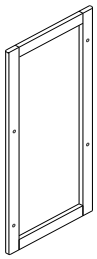	**Wood Frame** Estructura de Madera	**A**	2
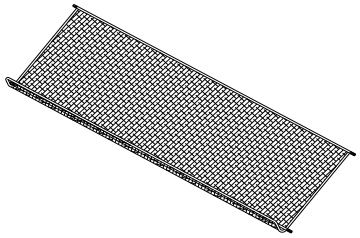	**Metal Mesh Shelf** Estante de Malla de Metal	**B**	2
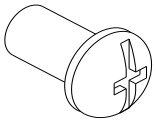	**1/4" dia x 5/8" L Screws** Tornillos de 1/4" dia x 5/8" L	**C**	8
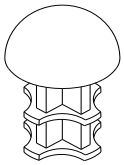	**3/8" dia x 1/2" L Anchor** Ancla de 3/8" dia x 1/2" L	**D**	4
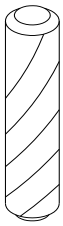	**3/8" dia x 1 1/8" L Dowel** Clavija de 3/8" dia x 1 1/8" L	**E**	4

Rubbermaid ® is a registered trademark of Rubbermaid, Inc. used under license. All rights reserved. © 2006 Rubbermaid, Inc.

MN304 Two Tier Shoe Rack

MN304 Perchero de Dos Filas Para Zapatos

1 Attach one side of wood frame "**A**" to one side of the metal mesh shelves "**B**" with screws "**C**".

Aten un lado de la estructura de madera "A" a un lado de los estantes de malla de metal "B" con los tornillos "C".

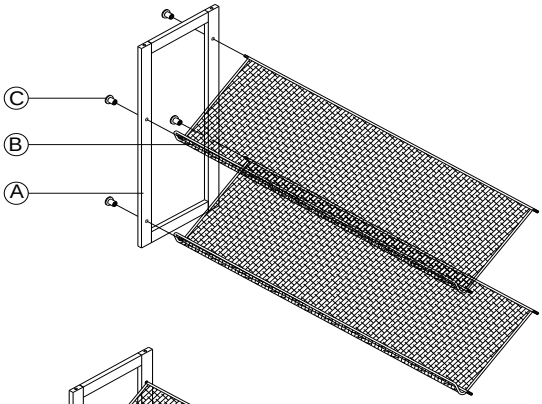

2 Repeat step 1 for the remaining Wood frame "**A**".

Repitan la etapa 1 para el resto de la Estructura de Madera "A".

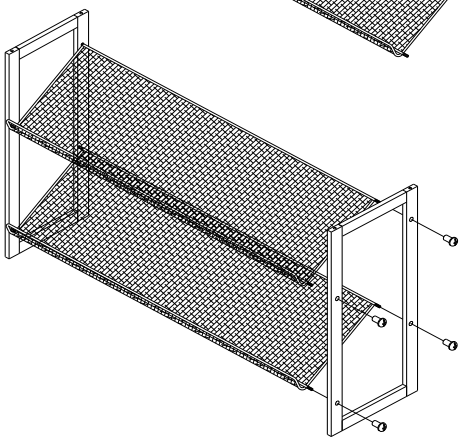

3 Insert Anchor "**D**" into the top holes of wood frame "**A.**"

Inserten el Ancla "**D**" dentro de los agujeros superiores de la estructura de madera "**A**".

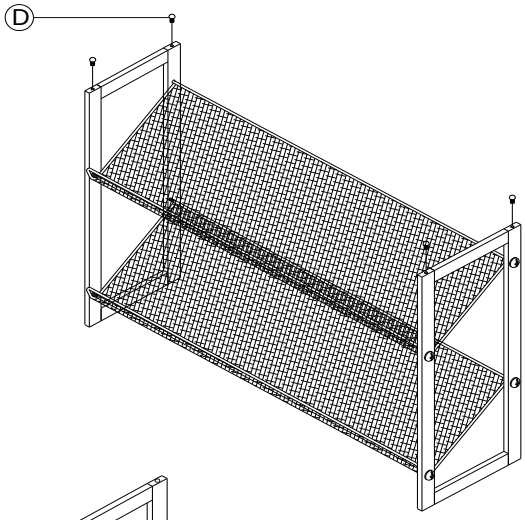

4 Finished Product.

Producto Final.

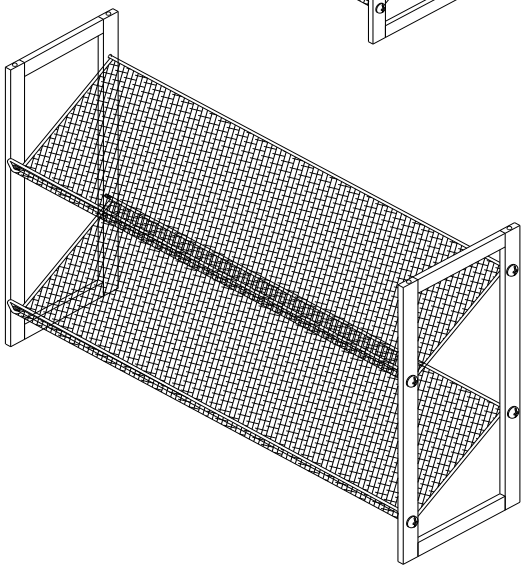

MN304 Two Tier Shoe Rack

MN304 Perchero de Dos Filas Para Zapatos

5 **Assembly instructions for two or more sets of shoe racks:**

Insert dowels "**E**" into the top holes of the frame instead of anchors "**D**". Attach another assembled shoe rack onto the dowels.

Inserten las clavijas "**E**" dentro de los agujeros superiores de la estructura en vez de los anclas "**D**". Aten otro perchero montado para zapatos en las clavijas.

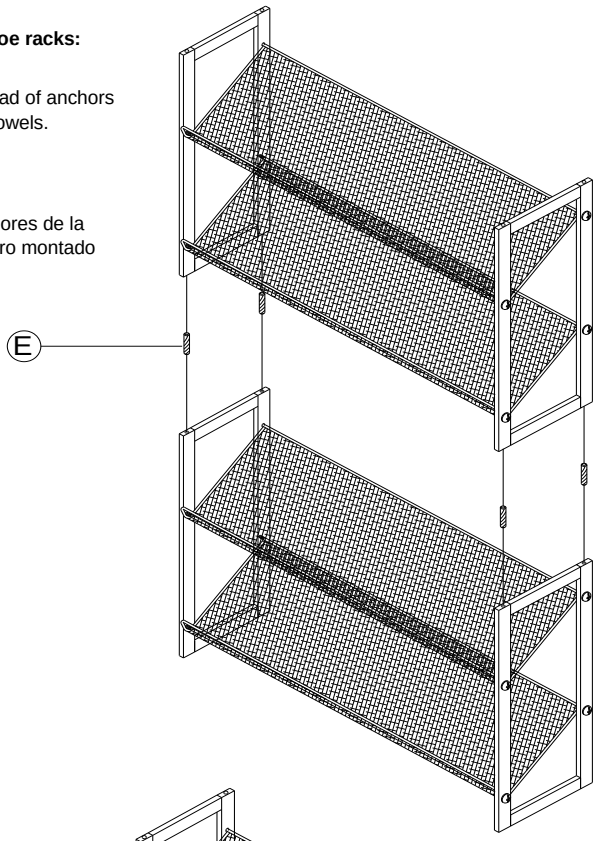

6 Finished Product.
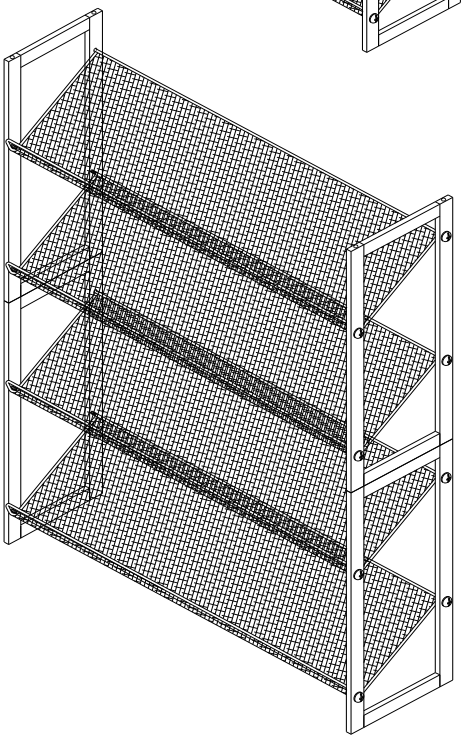
Producto Final.